RAPTOR

RAPTOR PERFECT SOLDER 360 ADVANCE

Forrasztópáka

Használati útmutató

cecotec

TARTALOMJEGYZÉK

Biztonsági figyelmeztetések /03
1. Alkatrészek és komponensek /14
2. Használat előtt /14
3. Működés /15
4. Tisztítás és karbantartás /19
5. Hibaelhárítás /22
6. Műszaki adatok /23
7. Elektromos eszközök újrahasznosítása. /24
8. Műszaki támogatást nyújtó szolgáltatások és garancia /25

BIZTONSÁGI FIGYELMEZTETÉSEK

A használati útmutató a termék része. Fontos biztonsági, használati és ártalmatlanítási információkat tartalmaz. A termék használata előtt olvassa el az összes használati és biztonsági utasítást. A terméket csak a leírtak szerint és a meghatározott alkalmazásokhoz használja. Tartsa biztonságos helyen ezt a kézikönyvet, és a termék továbbadása esetén adja át harmadik félnek.

- Az ebben a kézikönyvben található biztonsági utasítások nem terjednek ki minden olyan eljárásra vagy problémára, amely a termék használata, karbantartása vagy tisztítása során felmerülhet.

- Mindig hallgasson a józan eszére, és fordítson különös figyelmet a kézikönyvben található VESZÉLY, FIGYELMEZTETÉS és MEGYJEGYZÉS leírásokra.
  - Ez egy figyelmeztető szimbólum. Arra szolgál, hogy figyelmeztesse Önt a lehetséges sérülésveszélyekre. Az esetleges sérülések elkerülése érdekében tartsa be az ezt a szimbólumot követő összes biztonsági üzenetet.
- Az akkus forrasztópáka elektronikus alkatrészek forrasztására alkalmas. A berendezést otthoni barkácsolásra tervezték. Nem kereskedelmi, ipari vagy professzionális használatra készült.
- Ez a berendezés nem alkalmas kereskedelmi, ipari vagy professzionális használatra.

- Kereskedelmi, ipari vagy professzionális használat esetén a garancia érvényét veszti. A jelen útmutatóban kifejezetten nem engedélyezett bármely más használat a berendezés károsodását okozhatja, és veszélyt jelenthet a felhasználóra nézve. A felhasználó felelősséggel tartozik a balesetekért, más személyekben vagy tulajdonukban bekövetkezett károkért.
- A Cecotec nem vállal felelősséget a nem megfelelő vagy helytelen használatból eredő károkért.

Tűzveszély. A forrasztópáka használatakor ügyeljen arra, hogy a forró hegy ne érintkezzen éghető anyagokkal. Ne hagyja felügyelet nélkül a készüléket, amíg az forró. Tárolás előtt hagyja teljesen kihűlni.

- A forrasztóhegy kb. 450 °C. A fém alkatrészek érintése súlyos égési sérüléseket okozhat.
- A készüléket használaton kívül mindig nem éghető felületre kell helyezni.
- Tűzveszély áll fenn.
- Ez a termék felnőttek általi használatra készült; azonban felügyelet mellett 12 évesnél idősebb gyermekek, valamint csökkent fizikai, érzékszervi vagy szellemi képességű, illetve tapasztalattal és tudással nem rendelkező személyek is használhatják. Fontos, hogy megértsék a használattal járó veszélyeket.

- Ne engedje, hogy gyerekek játsszanak a készülékkel.
- A készülék tisztítását és karbantartását gyermekek felügyelet nélkül nem végezhetik.
- Mindig kapcsolja be a készüléket, mielőtt az érintkezésbe kerülne a feldolgozandó anyaggal.
- A forrasztás során egészségre ártalmas gőzök keletkeznek. Biztosítson jó szellőzést vagy megfelelő páraelvezetést. Védje szemét védőszemüveggel, testét pedig megfelelő munkaruházattal a hegesztési fröccsenés és a korrozív füst ellen. Más PPE (személyi védőfelszerelés), például arcmaszk használata javasolt.

- Az elektronikus eszközökkel, például szívritmus-szabályozóval rendelkező személyeknek konzultálniuk kell orvosukkal a termék használata előtt. Elektromos berendezés szívritmus-szabályozó közelében történő használata interferenciát vagy balesetet okozhat a szívritmus-szabályozóban.
- A munkaterületet tartsa tisztán és jól megvilágítva. A zsúfolt íróasztalok és a sötét területek balesetekhez vezethetnek.

- Ne működtesse az elektromos szerszámokat robbanásveszélyes környezetben, például gyúlékony folyadékok, gázok vagy gyúlékony por jelenlétében. Az elektromos kéziszerszámok szikrákat hoznak létre, amelyek tüzet okozhatnak a porrészecskéken vagy a gáznemű gőzökön.
- Ne tegye ki az elektromos kéziszerszámokat esőnek vagy nedves körülményeknek. A víz növeli az áramütés kockázatát.
- Ne használjon elektromos szerszámot, ha fáradt illetve kábítószer, alkohol vagy gyógyszer hatása alatt áll.
- A szerszámot a szigetelt markolatfelületénél fogva fogja meg.

Biztonsági utasítások akkumulátoros szerszámokhoz

- Csak beltérben töltse újra a készüléket, mivel a töltőt csak beltéri használatra tervezték.
- Az áramütés veszélyének csökkentése érdekében tisztítás előtt mindig húzza ki a töltőt a hálózatból.
- Ne tegye ki az akkumulátort hosszú ideig erős napfénynek, és ne hagyja fűtőtesten. A hő károsítja az akkumulátort, és robbanásveszélyt okozhat.
- Töltés előtt hagyja kihűlni az akkumulátort.
- Soha ne nyissa ki az akkumulátort, hogy elkerülje a mechanikai sérüléseket, mert a termékre akkor már nem vonatkozik a garancia.

- A készülék töltéséhez csak a Cecotec által szállított töltőt használja.
- Soha ne töltsön nem újratölthető akkumulátort.
- Töltés közben a készüléket jól szellőző helyre kell helyezni.
- Tartsa a töltőt tisztán, nedvességtől és esőtől távol. A töltőt csak beltérben használja.
- Kerülje el a töltő sérülését.
- Ne használja a töltőt éghető felületen (pl. papír, textil). Tűzveszély állhat fenn a töltés közbeni felmelegedés miatt.
- - Az akkumulátor a szállításkor csak részben van feltöltve, és az első használat előtt teljesen fel kell tölteni. Az első használat előtt ajánlatos a készüléket körülbelül 3 órán át tölteni. Ehhez helyezze be a forrasztópákát az alapba, és csatlakoztassa a töltőt a hálózathoz.
- - Húzza ki a hálózati csatlakozót, amikor a készülék teljesen feltöltődött, és válassza le a töltőt a készülékről. A töltési idő körülbelül 3 óra.
- A készüléket csak nagyon alacsony feszültséggel szabad táplálni, amely megfelel a készüléken feltüntetett feszültségnek.
- A töltő kizárólag a készülék töltésére használható.
- Tartsa távol a töltőkábelt hőforrástól, olajtól, éles szélektől vagy mozgó alkatrészektől.

Funkcionális leírás

Az akkus forrasztópáka hordozható, ergonómikus, kompakt kialakításával és gyors felmelegedési idejével ideális a ón forrasztásához főforrasztóállomás nélkül. A kezelőszervek működéséhez olvassa el a következő leírásokat.

1. ALKATRÉSZEK ÉS KOMPONENSEK

1, Ábra

1. Forrasztóhegy
2. Forrasztóhegy tartó
3. Bekapcsológomb
4. LED jelzőfény
5. Forrasztópáka töltő aljzat
6. Forrasztópáka állvány
7. USB töltőkábel
8. Töltő
9. Szivacs
10. 2 db 1,0 mm átmérőjű forrasztóón orsó
11. 2 db 1,5 mm átmérőjű forrasztóón orsó
12. 2 db LED munkalámpa
13. 4 x tartalék forrasztóhegy

2. HASZNÁLAT ELŐTT

Bontsa ki a csomagot, és ellenőrizze, hogy minden megtalálható benne:

- Akkus forrasztópáka
- 5 x forrasztóhegy
- 2 db 1,0 mm átmérőjű forrasztóón orsó
- 2 db 1,5 mm átmérőjű forrasztóón orsó
- Forrasztópáka állvány

- Töltő csatlakozóval
- Szivacs
- Használati utasítás

- Óvatosan csomagolja ki az egységet.
- Helyezze a forrasztópáka állványt (6) sima felületre. Helyezze a forrasztópákát a tartóba (6), és ellenőrizze, hogy szilárdan a helyén van-e.
- Helyezze a szivacsot (9) a forrasztópáka állványba (6); vizezze be a szivacsot, és mindig tartsa nedvesen.
- A termék kicsomagolása után a csomagolóanyagot vigye el egy kijelölt újrahasznosító helyre.

3. MŰKÖDÉS

Töltési folyamat

3. ábra

Figyelem

Ne tegye ki az akkumulátort szélsőséges körülményeknek, például hőnek vagy ütésnek. Fennáll az elektrolitoldat szivárgásának veszélye, ami sérülést okozhat. Érintkezés esetén öblítse le bő vízzel. Azonnal orvoshoz kell fordulni, ha az oldat szembe került.

- Óvatosan csomagolja ki az egységet.
- Helyezze a forrasztópáka állványt (6) sima felületre. Helyezze a forrasztópákát a tartóba (6), és ellenőrizze, hogy szilárdan a helyén van-e.
- Helyezze a szivacsot (9) a forrasztópáka állványba (6); vizezze be a szivacsot, és mindig tartsa nedvesen.
- A termék kicsomagolása után a csomagolóanyagot vigye el egy kijelölt újrahasznosító helyre.

Figyelem

A készüléket csak száraz helyen szabad feltölteni.

- A készülék töltés közben nem használható.
- Csatlakoztassa az USB töltőkábelt (7) a forrasztópáka töltőaljzatához (5) és a töltőhöz (8).

- Dugja be a töltő csatlakozóját (8) a konnektorba. A LED jelzőfény (4) kigyullad:
  Piros, miközben a készülék töltődik. Zöld, amíg a készülék teljesen feltöltődött.
- Az ajánlott töltési idő 3 óra. Ha a LED jelzőfény pirosan világít és villog, az akkumulátorral probléma van. Állítsa le a töltést, és javítás céljából forduljon a vevőszolgálathoz.
- Töltés után először a töltő csatlakozóját (8) húzza ki a konnektorból. Ezután húzza ki az USB töltőkábelt (7) a forrasztópákából.

A forrasztócsúcs beszerelése/cseréje. 2. ábra

Figyelem:

Győződjön meg arról, hogy a forrasztópáka ki van kapcsolva és lehűlt.

- A forrasztóhegy felszereléséhez fogja meg a forrasztópákát, és csavarja be erősen a forrasztóhegyet (1) a forrasztóhegy állványába (2).
- A forrasztócsúcs (1) cseréjéhez csavarja le a már behelyezett forrasztócsúcsot (1) és távolítsa el, majd csavarja be az új forrasztócsúcsot (1) a tartóba (2).

Be- és kikapcsolás

Figyelem

Égési sérülés veszélye.
Soha ne érintse meg a forrasztócsúcsot, amíg az forró, és soha ne érintse hozzá más testrészeihez sem.

A forrasztás megkezdésének folyamata

1. Vegye le a forrasztópákát az állványról (6).
2. Tartsa a forrasztópákát a kezében, mintha toll lenne, hegyével lefelé.
3. Nyomja meg a be/ki gombot (3), a LED jelzőfény (4) pirosra vált. A 2 LED-es munkalámpa (12) világít, hogy megvilágítsa a munkaterületet.
4. Várjon 25 másodpercet, amíg a LED jelzőfény (4) zöldre vált, és a forrasztóhegy felmelegszik.
5. A forrasztóhegy ekkor elérte a körülbelül 450 °C hőmérsékletet.
6. A forrasztóhegy körülbelül 10 percig fenntartja a hőmérsékletet, 10 perc múlva a forrasztópáka automatikusan leáll, és a LED jelzőfény (4) és a 2 LED munkalámpa (12) kialszik. Az idő sok tényezőtől függően változhat, például erős igénybevétel, a munka nehézsége stb.
7. Ismételje meg a 2–5. lépéseket, és folytassa a forrasztópáka használatát.

Leállítás

1. Nyomja meg a be/kikapcsolás gombot (3). Ügyeljen arra, hogy a forró forrasztócsúcs (1) ne érjen hozzá semmihez, amíg le nem hűlt.
2. Lehűlés után tisztítsa meg a forrasztócsúcsot a nedves szivaccsal (9).
3. Helyezze vissza a forrasztópákát az állványba (6).

Használati utasítások

- A legjobb eredmény érdekében a forrasztóhegynek teljesen tisztának és zsírmentesnek kell lennie.
- Az első használat előtt a forrasztócsúcsot be kell vonni forrasztóónnal. Csak a jó ónbevonat garantálja a tökéletes forrasztást.
- Győződjön meg arról, hogy a forrasztóhegy mindig tiszta, vízkő- és forrasztófelesleg mentes. Rendszeresen tisztítsa meg a forrasztócsúcsot nedves szivaccsal. Soha ne használjon reszelőt erre a célra.
- Hegesztés előtt a két összehegeszteni kívánt fémnem érintkeznie kell egymással. Például csavarja meg a vezetékeket, hogy ne csússzanak szét. Ily módon stabil forrasztóhegyeket kap, és elkerülheti a túlzott forrasztás miatti hőkárosodást.
- Két fém forrasztásához tartsa a forrasztócsúcsot a két fém találkozási pontján, és röviden adjon hozzá egy kis forrasztóónt. Az ón megolvad és belefolyik a forrasztócsúcsba. Ha a forrasztóanyag megfelelően bevonta a felületet, távolítsa el a forrasztópákát, és hagyja lehűlni a forrasztócsúcsot rázás nélkül. Soha ne melegítse közvetlenül az ónt, és ne használjon túl sokat.
- Elektronikus alkatrészek esetén a forrasztandó részek ne melegedjenek túl az esetleges sérülések elkerülése érdekében.
- Helyezze a forrasztócsúcsot hőálló felületre, vagy használja az állványt, ha nem forrasztást végez.
- Minden használat után tisztítsa meg a forrasztópáka hegyét a nedves szivaccsal, és helyezze vissza a forrasztópákát a tartóba.

4. TISZTÍTÁS ÉS KARBANTARTÁS

Figyelem

- Kérje meg a Cecotec szervizközpontot, hogy végezzen el minden olyan munkát, amely nem szerepel ebben az útmutatóban.
- Csak eredeti alkatrészeket használjon.

- A készülék tisztításának megkezdése előtt győződjön meg arról, hogy az ki van kapcsolva.
- Nagy az égési sérülések és az áramütés veszélye. Legyen rendkívül óvatos, és használjon egyéni védőfelszerelést.
- Az alábbi tisztítási és karbantartási munkákat rendszeresen el kell végezni. Ez biztosítja a hosszú és megbízható élettartamot.

- Amíg a forrasztóhegy forró (1), használat után tisztítsa meg nedves szivaccsal. Legyen rendkívül óvatos, mert égési sérüléseket okozhat.
- Soha ne kaparja le vagy reszelje le kemény tárggyal a forrasztócsúcsról (1) a maradványokat, mert ez károsítja a forrasztócsúcsot (1).

Karbantartás:

Minden használat előtt ellenőrizze, hogy a készüléken nincsenek-e nyilvánvaló hibák, például laza, kopott vagy sérült alkatrészek. Szükség esetén cserélje ki.

Tisztítás

- Soha ne permetezze a készüléket vízzel, és ne merítse vízbe. Ez áramütés veszélyét okozhatja.
- Soha ne használjon tisztítószert vagy oldószert. Ennek elmulasztása helyrehozhatatlan károkat okoz a készülékben.

Tárolás:

- Tárolás előtt tisztítsa meg a készüléket.
- Tárolás előtt hagyja teljesen kihűlni.
- Tárolja a készüléket száraz helyen, ahol a hőmérséklet 0 °C felett van, portól védve és gyermekektől elzárva.

5. HIBAELHÁRÍTÁS

Probléma	A probléma lehetséges oka	Megoldás
A forrasztócsúcs (1) nem melegszik fel	Az akkumulátor lemerült	Töltse fel az akkumulátort
	Hibás USB töltőkábel (7) vagy töltő (8)	Javításért lépjen kapcsolatba a vevőszolgálattal
A forrasztócsúcs (1) hőmérséklete túl alacsony	A forrasztócsúcs (1) meglazult.	Húzza meg a forrasztócsúcsot (1), amikor kihűlt és a készülék ki van kapcsolva.
	Húzza meg a forrasztócsúcsot (1), amikor kihűlt és a készülék ki van kapcsolva.	Javításért forduljon a vevőszolgálathoz

6. MŰSZAKI ADATOK

Termék neve: Raptor Perfect Solder 360 forrasztópáka

Cikkszám: 70022
Szigetelési osztály: III
Védettség: IP20
Hőmérséklet: max. 450 ºC
Teljesítmény: Max. 8 W

Akkumulátor (lítium-ion):
Névleges feszültség: 4 V DC
Kapacitás: 1500 mAh
Töltési idő: kb. 3 óra
Töltő:
Névleges bemenet: 100-240 V AC, 50/60Hz
Névleges bemeneti áram: 0,3 A
Névleges kimenet: 5V DC
Névleges kimeneti áram: 650 mA
Védelem: II
Kínában készült | Spanyolországban tervezték

7. ELEKTROMOS BERENDEZÉSEK ÁRTALMATLANÍTÁSA

Az elektromos és elektronikus berendezések hulladékairól (WEEE) szóló 2012/19/EU európai irányelv előírja, hogy a régi háztartási elektromos készülékeket tilos a szokásos, válogatatlan települési hulladékkal együtt kidobni. A régi készülékeket külön kell gyűjteni a bennük lévő anyagok hasznosításának és újrahasznosításának optimalizálása, valamint az emberi egészségre és a környezetre gyakorolt hatás csökkentése érdekében. Az áthúzott „kerekes szemetes" szimbólum a terméken emlékezteti Önt a készülék megfelelő ártalmatlanítására vonatkozó kötelezettségére. A fogyasztóknak fel kell venniük a kapcsolatot a helyi hatóságokkal vagy a viszonteladókkal a régi készülékek és/vagy akkumulátoraik helyes ártalmatlanítására vonatkozó információkért.

8. MŰSZAKI TÁMOGATÁST NYÚJTÓ SZOLGÁLTATÁSOK ÉS GARANCIA

- A termékre a vásárlás dátumától számított 2 év garancia vonatkozik, mindaddig, amíg a vásárlást igazoló bizonylat benyújtásra kerül, a termék kifogástalan fizikai állapotban van, és a használati útmutatóban leírtak szerint rendeltetésszerűen használták. A garancia nem vonatkozik a következő helyzetekre:
- A terméket a rendeltetésétől eltérő célra használták, nem rendeltetésszerűen használták, verték, nedvességnek voltak kitéve, folyékony vagy maró hatású anyagokba merültek, valamint a vásárlónak felróható egyéb hibából.
- A terméket a Cecotec hivatalos műszaki támogatási szolgálata által nem felhatalmazott személyek szedték szét, módosították vagy javították.
- Alkatrészeinek normál kopásából eredő, használatból eredő hibák.

A jótállás a készülék minden gyártási hibájára vonatkozik 2 évig, a mindenkori jogszabályok alapján, kivéve a fogyó alkatrészeket.

Helytelen használat esetén a garancia nem érvényes. Ha bármikor problémát észlel a termékével kapcsolatban, vagy kétségei vannak, forduljon a Cecotec műszaki támogatási szolgálatához a +34 963 210 728 telefonszámon.

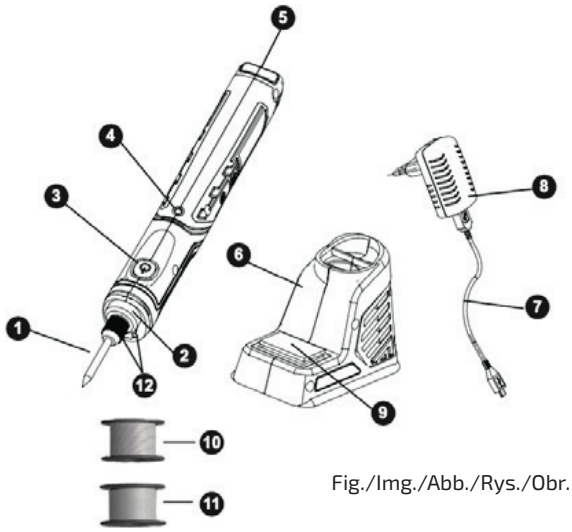

Fig./Img./Abb./Rys./Obr. 1

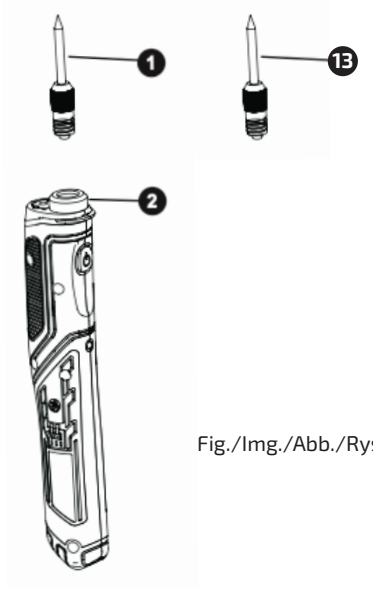

Fig./Img./Abb./Rys./Obr. 2

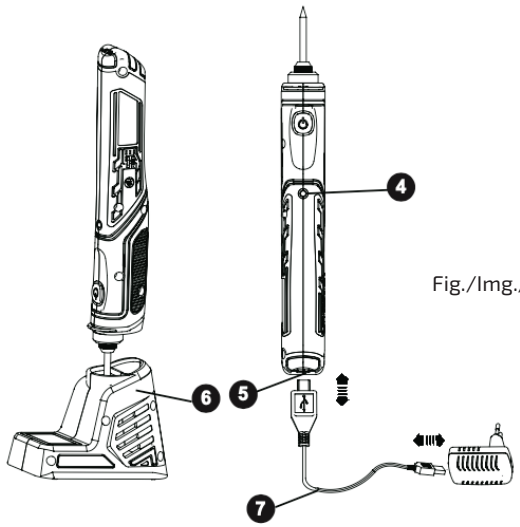

Fig./Img./Abb./Rys./Obr. 3

www.cecotec.es

Cecotec Innovaciones S.L.
C/ de la Pinadeta s/n, 46930
Quart de Poblet, Valencia (Spain)